AVVOLGITUBI IDRAULICI A 2 VIE CON ATTACCO RADIALE DEI TUBI

2 way hydraulic hose reels with radial attachment

Enrouleurs de tuyaux hydrauliques à 2 voie avec attache radiale des tuyaux

2 Weg hydraulische Schlauchaufroller mit Radialanschluss der Schläuche

Enrolladores de tubos hidráulicos de 2 carril con enganche radial de los tubos

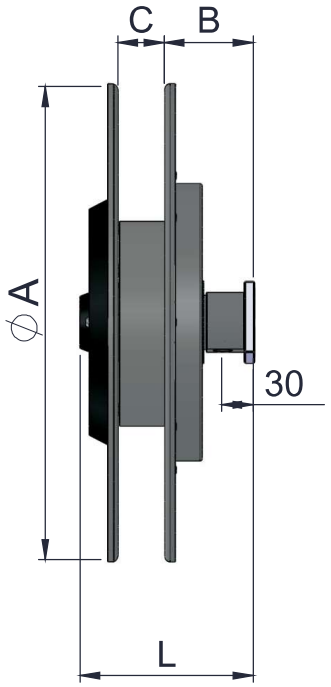

SERIE R.M 2V

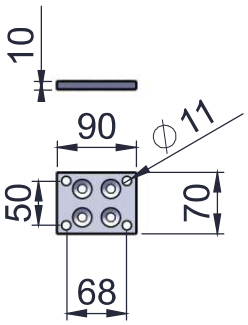

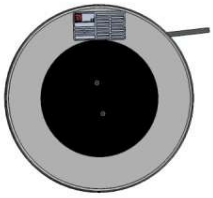

Destro
Right - Droit - *Rechts* - Derecho

Sinistro
Left - Gauche - *Links* - Izquierdo

Modello *Model* Modèle *Modell* Modelo	**A**	**B**	**Lunghezza max. avvolgibile (mm) e connessioni** *Max. reel length (mm) and connections* Long. max. pouvant être enroulée (mm) et connexions *Maximale Wickellänge (mm) und Verbindungen* Longitud máx. enrollable (mm) y conexiones							
	Ø mm	mm	Ø 3/16”	Ø 1/4”	Ø 5/16”	Ø 3/8”	Ø 1/2”	Ø 5/8”	Ø 3/4”	
4.074.001	325	84		4000	3500	3000	2500			
4.074.007	340	84		4500	4000	3500	3000			
4.074.006	370	84		5500	5000	4500	3300			
4.074.002	385	84		6000	5500	5000	3500			
4.074.003	400	84		7200	6000	5500	4500			
4.074.004	420	84		8400	7500	6500	5500			
4.074.005	470	84		11000	9500	8000	6500			

	Ø 3/16”	Ø 1/4”	Ø 5/16”	Ø 3/8”	Ø 1/2”	Ø 5/8”	Ø 3/4”
C		27	31	36	46		
L		167	167	167	181		